PRESFLO® MULTI ELECTRONIC PUMP CONTROLLER

Apparecchiatura elettronica per il controllo e la protezione di elettropompe destinate a:
- ***Pressurizzazione domestica***
- ***Impianti idrici civili***
- ***Giardinaggio***

Electronic equipment for the control and protection of pumps used for:
- ***Domestic water pressurization***
- ***Civil water plants***
- ***Garden water distribution***

Il PRESSOFLUSSOSTATO avvia ed arresta l'elettropompa su cui è installato, in funzione della richiesta dell'utenza.
Sostituisce i tradizionali sistemi a pressostato / autoclave, presentando importanti vantaggi:
- minimi ingombri
- flusso costante
- pressione di marcia selezionabile
- protezione dell'elettropompa.

A fronte dell'apertura di un rubinetto PRESFLO MULTI avvia la pompa e la mantiene in marcia, con flusso costante, anche a basse portate. Quando la portata richiesta diventa praticamente nulla, la pompa viene arrestata.
PRESFLO MULTI si distingue dai tradizionali PRESSOFLUSSOSTATI per alcune innovative caratteristiche:
- il VASO di ESPANSIONE ad aria INTEGRATO
- la possibilità di SELEZIONARE la pressione di marcia pompa
- l' LCD retroilluminato su cui viene visualizzata la pressione e altre utili indicazioni
- Protezione da sovracorrenti.

The electronic PRESSURE-FLOW REGULATOR starts and stops the pump to which it is fitted as required. It substitutes traditional pressure switch/surge tank systems while offering several important advantages such as:
- reduced dimensions
- constant flow
- selectable start-up pressure
- pump protection.

When a tap is opened PRESFLO MULTI starts the pump and keeps it running, delivering constant flow, even at low flow rates. It stops the pump when the flow rate demanded is near zero.

The PRESFLO MULTI series differs from traditional pressure-flow regulators thanks to several innovative characteristics such as:
- the BUILT-IN SURGE TANK
- the possibility to SELECT the pump start-up pressure
- the back-lit LCD which indicates the pressure and other useful information
- Overcurrent protection.

Accumulatore idrico a VASO di ESPANSIONE.
PRESFLO MULTI integra un vaso di espansione ad aria della capacità di circa 3 litri. Il suo importante volume di accumulo e la capacità di assorbire sovrapressioni, tipica dei vasi di espansione, ne permettono l'utilizzo anche in installazioni in cui altri pressoflussostati potrebbero mostrarsi inadeguati.

Il vaso può essere caricato alla pressione desiderata in funzione della pressione di marcia pompa selezionata, garantendo così ottimali prestazioni di protezione ed accumulo.

L'integrazione del vaso nel corpo di PRESFLO MULTI, oltre a limitare gli ingombri, facilita l'installazione ed evita la laboriosa e costosa installazione di giunti e raccordi a T , normalmente utilizzati per aggiungere piccoli vasi di espansione a pressoflussostati privi di accumulo, solo apparentemente più economici.

Surge tank.
PRESFLO MULTI is fitted with a surge tank with a 3 litre capacity. Its substantial accumulation volume and ability to absorb over pressure, a typical characteristic of surge tanks, permits it to be used in installations where other pressure-flow regulators may prove inadequate.

It is possible to set the tank pressure as desired according to the pump start-up pressure selected, in order to guarantee optimum protection and accumulation performance.

The integrated tank on the PRESFLOW MULTI body, as well as reducing the dimensions, simplifies the installation process and removes the laborious and expensive task of installing union tees, as is the case when installing small expansion tanks with seemingly cheaper pressure-flow regulators that do not incorporate an accumulator.

Un solo modello per diverse pressioni di messa in marcia della pompa.

A single model for different pump starting pressures.

Pressione di messa in marcia pompa.
PRESFLO MULTI permette di SELEZIONARE la pressione di marcia pompa tra valori compresi tra 1 e 5 bar a passi di 0,5 bar.
La selezione si effettua dal frontalino grazie al tasto di comando e all' LCD retroilluminato che guida nella scelta dei valori.
Un solo modello copre le più svariate esigenze di installazione.

Pump starting pressure.
PRESFLO MULTI makes it possible to SELECT a pump start-up pressure between 1 and 5 bar (0,5 bar steps). The pressure selection is made by using the command button and the instructions that appear on the back-lit LCD screen located on the external cover.
A single model is capable of covering a wide range of installation requirements.

Indicatore di pressione.
PRESFLO MULTI è provvisto di un robusto ed affidabile sensore di pressione interfacciato alla scheda elettronica provvista di LCD.
Durante il funzionamento l'LCD indica la PRESSIONE dell'impianto con chiarezza e precisione.
A garanzia della sicurezza elettrica, il sensore è alloggiato in una camera separata, esterna alla custodia IP 65 dei componenti in tensione.

Pressure Indicator.
PRESFLO MULTI comes fitted with a sturdy and reliable pressure sensor connected to the circuit board and LCD screen.
During operation the pressure is clearly end accurately indicated on the LCD screen.
In order to guarantee electrical safety, the sensor is housed in a separate compartment outside the IP 65 case that contains the current carrying components.

DG FLOW®
YOUR WATER UNDER CONTROL

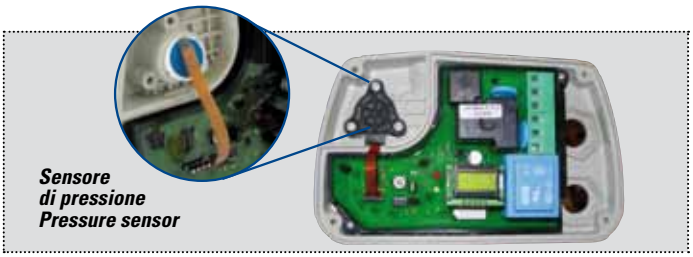

Scheda elettronica resinata.

Facilmente sostituibile, disponibile in versioni con:
- tensioni: 220 V / 110 V
- frequenze: 50 - 60 Hz
- correnti: 10 A / 16 A
*Alloggiata nella **custodia IP 65** di facile accesso per il cablaggio, è resinata per un'**assoluta protezione dall'umidità**.*
La logica a microprocessore protegge la pompa da:
*- **marcia a secco** (provvedendo al riarmo automatico e/o manuale della pompa)*
*- **avviamenti troppo frequenti**.*
La scheda ha superato i più severi test EMC di Compatibilità Elettromagnetica (bassa emissione di interferenze ed elevata immunità ai disturbi) a garanzia di un suo affidabile utilizzo in ogni ambiente.

Resin bonded electronic circuit board.

Easy to replace and available in versions with:
- voltage: 220 V / 110 V
- frequency: 50 - 60 Hz
- current: 10 A / 16 A
*Housed in a **IP 65** case it is easily accessible for wiring purposes and is resin bonded in order to assure **complete protection against moisture**.*
The microprocessor protects the pump against:
*- **dry running** by restarting the pump automatically or manually.*
*- **excessively frequent starting**.*
The circuit board has passed the most stringent EMC tests for Electromagnetic Compatibility (low interference emission and high disturbance immunity) thus assuring reliable operation in any environment.

Semplicità di utilizzo.

Un solo tasto, i 2 LED e l' LCD facilitano la configurazione e durante l'uso danno informazioni sullo stato della pompa (presenza tensione / marcia pompa / stato di allarme / pressione di impianto).

Ease of use.

A single button, the two LEDS and the LCD make configuration easy and give information about the state of the pump (power, on/off, alarm, plant pressure).

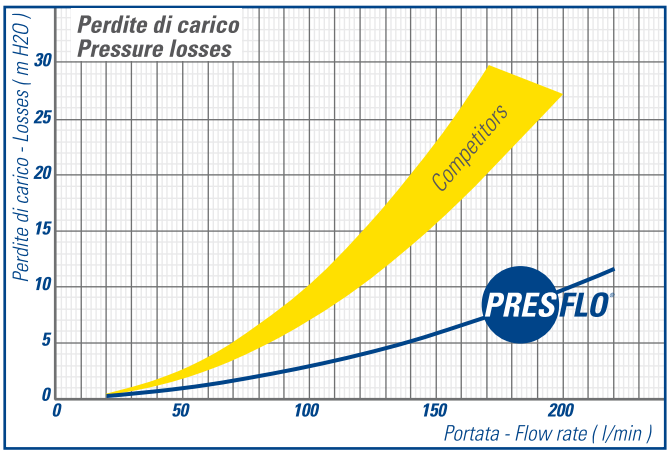

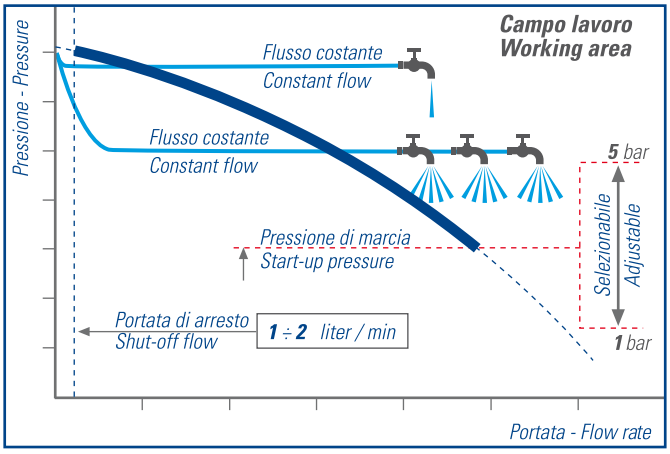

Accessori a richiesta:

- cavi cablati di alimentazione e collegamento all'elettropompa.
***A** - giunti speciali a tre pezzi con tenuta ad oring.*
***B** - riduttore di pressione con pressione in uscita regolabile da 0,5 a 6 bar.*

Ricambi:

- Scheda elettronica 10 A
- Scheda elettronica 16 A
- Gruppo valvola di ritegno

Accessories on request:

- Electrical cables for motor and line connection.
***A** - Special built-in three-piece joint.*
***B** - Pressure reducing valves with regulation from 0,5 to 6 bar.*

Spare parts:

- Electronic circuit board 10 A
- Electronic circuit board 16 A
- Check valve group.

A richiesta:

***PM**XX/**N** Attacchi 1" NPT*
***PM**XX/**C** con cavi*

Optionals:

***PM**XX/**N** 1" NPT connections*
***PM**XX/**C** with cables*

Dati tecnici:

- *Tensione: 230 / 110 Volt a.c.*
- *Frequenza: 50-60 Hz*
- *Corrente massima : 10 / 16 A*
- *Grado protezione: IP 65*
- *Temp. Esercizio: 0 – 65 °C*
- *Massima portata : 200 l/min*
- *Connessioni: 1" BSP / 1" NPT*
- *Pressione lavoro/scoppio: 10 Bar / > 40 Bar*
- *Peso: 2190 g*
- *Protezioni contro:*
  - marcia a secco (riarmo autom.)
  - avvii troppo frequenti
- *Sovracorrenti*

Technical data:

- *Voltage: 230 / 110 Volt a.c.*
- *Frequency: 50-60 Hz*
- *Max Current: 10 / 16 Amp*
- *IP Protection: IP 65*
- *Working temperature: 0 – 65 °C*
- *Max flow rate: 200 l/min*
- *Connections: 1" BSP / 1" NPT*
- *Working/bursting pressure: 10 Bar / > 40 Bar*
- *Weight: 2190 g*
- *Protection against:*
  - dry running (automatic reset)
  - excessively frequent starting
- *Overcurrent*

Modelli Models	Potenza Power kW (Hp)		Tensione - Frequenza Voltage - Frequency Volt / Herz	
	0,75 (1)	1,5 (2)	230/50-60	110/50-60
PM 16		●	●	
PM 16 - 110	●			●

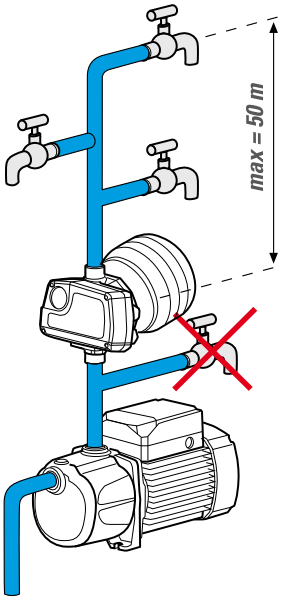

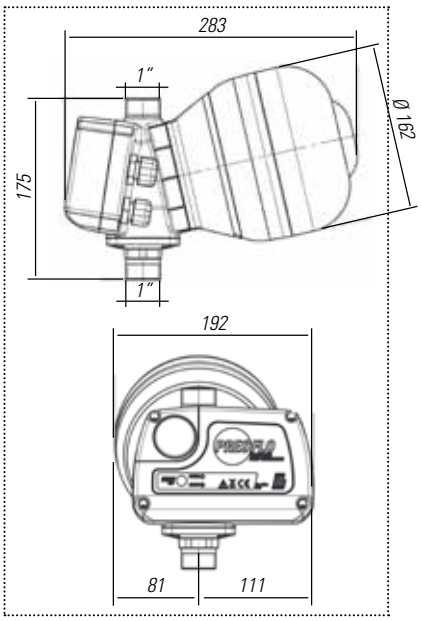

COPYRIGHT DGFLOW 4189

Dati, pesi e misure sono forniti a titolo indicativo e non impegnativo. Data, weights and measures are reported as an indication and are not binding.

DGFLOW srl - Via Emilia, 5 - 46030 Bigarello (Mantova) Italy - tel. +39 0376 340922 - fax. +39 0376 249525 - info@dgflow.it - www.dgflow.it